PENKO Engineering BV

The Leading Experts In Weighing & Dosing

74908

MOUNTING KIT LIFT-OFF PREVENTION FOR SILO FOR M.740 (60t)
LASTECKE MIT ABHEBESICHERUNG FÜR M.740 (60t)

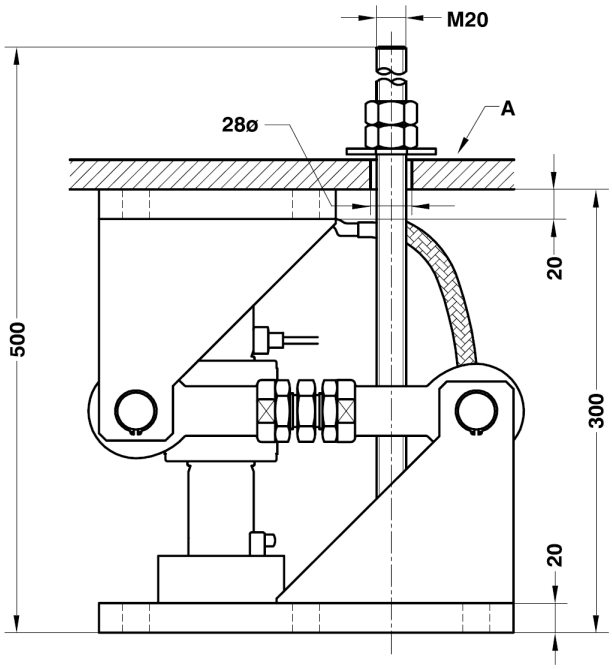

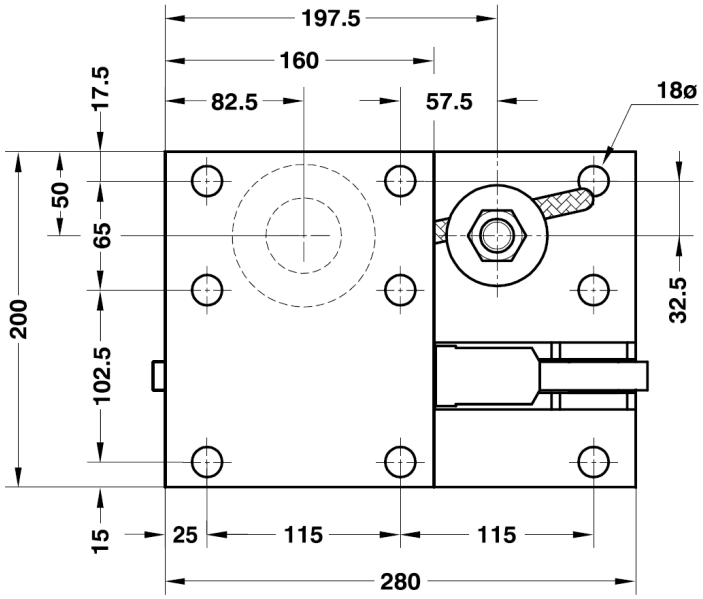

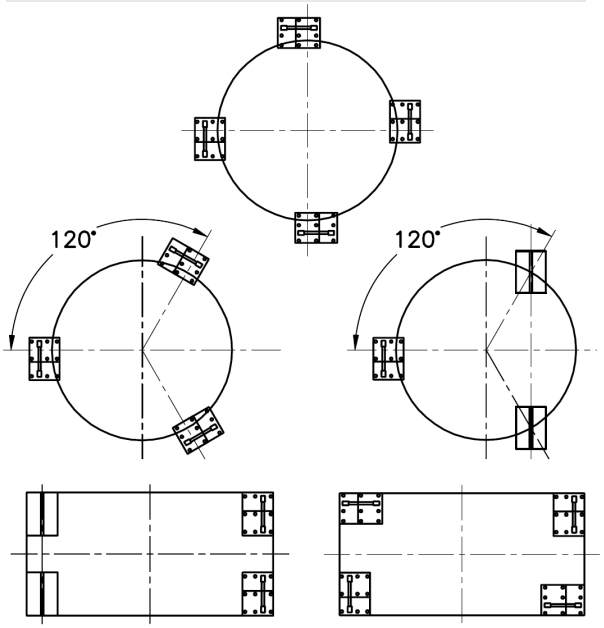

Nominal load	60 t	*Nennlast*
Max. permissible side offset transverse to retention arm	±4 mm	*Max. zulässige Seitenverschiebung zur Lenkerrichtung*
Permissible horitz. force in direction of the retention arm	95 kN	*Max. zulässige Horizontalkraft zur Lenkerrichtung*
Maximum permissible lifting force	114 kN	*Max. zulässige Zugkraft vertikal*
Max. permissible lifting movement, must be adjusted (A)	3 mm	*Max. zulässiger Nennweg vertikal, muss eingestellt werden (A)*
Material: Alloy Steel zinc-plated		*Material: Verzinkter Stahl*

Dimensions in mm. *Abmessungen in mm.*

Transport weight - *Transportgewicht:* 27 kg

PENKO Engineering B.V. | Schutterweg 35, 6718 XC Ede | The Netherlands | Tel 0031 (0)318 525630 | Fax 0031 (0)318 529715
info@penko.com | **www.penko.com**
All product information and specifications are subject to change without prior notice. Copyright © 2011 PENKO. All Rights Reserved.
7600L1024 Updated 06/18